EVOX J9

アクティブ 3 ウェイポータブルコラムスピーカー

アクティブ 3 ウェイポータブルコラムシステム EVOX J9 は、コンパクトな筐体で最大限の明瞭度と出力パワーを実現します。過酷なツアーに耐えうる技術をシンプルでミニマムなデザインに詰め込み、設置も簡単な本機は、DJ、バンドなどのパフォーマーに最適です。

●仕様

音響特性	
周波数特性	40 Hz – 20 kHz
最大 SPL @ 1m	130 dB
水平カバー角	120°
垂直カバー角	40°
トランスデューサー	
HF	1×0.75” ネオジム，1.75” ボイスコイル
Full-Range Array	6×3.0” ネオジム，1.0” ボイスコイル
LF	1×12”，2.5” ボイスコイル
入出力部	
入力信号	バランス / アンバランス
入力端子	コンボ XLR/Jack
出力端子	XLR
入力感度	-2 dBu / +4 dBu
プロセッサー部	
クロスオーバー周波数	200 Hz / 1800 Hz
保護回路	熱保護，RMS
リミッター	ソフトリミッター
コントロール	ボリューム，プリセット（LINEAR/LIVE，CLUB，VOICE）
電源部	
トータルパワー	2100 W Peak
高周波数	700 W Peak
低周波数	1400 W Peak
冷却	対流方式
接続	VDE 規格準拠
物理特性	
キャビネット/ケース素材	ポリプロピレン複合材
ハンドル	天面 × 1
ポールマウント / キャップ	可能（クイックフィットソケット）
グリル	スチール
カラー	黒，白（RAL 9003）

サイズ	
寸法（H×W×D）	2080.1 × 350 × 462.6 mm（同梱ポール使用時）
質量	28.3 kg

●パーツナンバー

13000929	EVOX J9	100-120 V	Black
13000984	EVOX J9 W	100-120 V	White - RAL 9003

●アクセサリー

ポール

13360768	PMK60768	ハーフサイズポール（2 個セット）	Black - RAL 9005
13360770	PMK60770	ハーフサイズポール（2 個セット）	White - RAL 9003

保護カバー

13360751	CVR60751	ハンドル・キャスター付き保護カバー	Black
13360752	CVR60752	保護カバー	Black
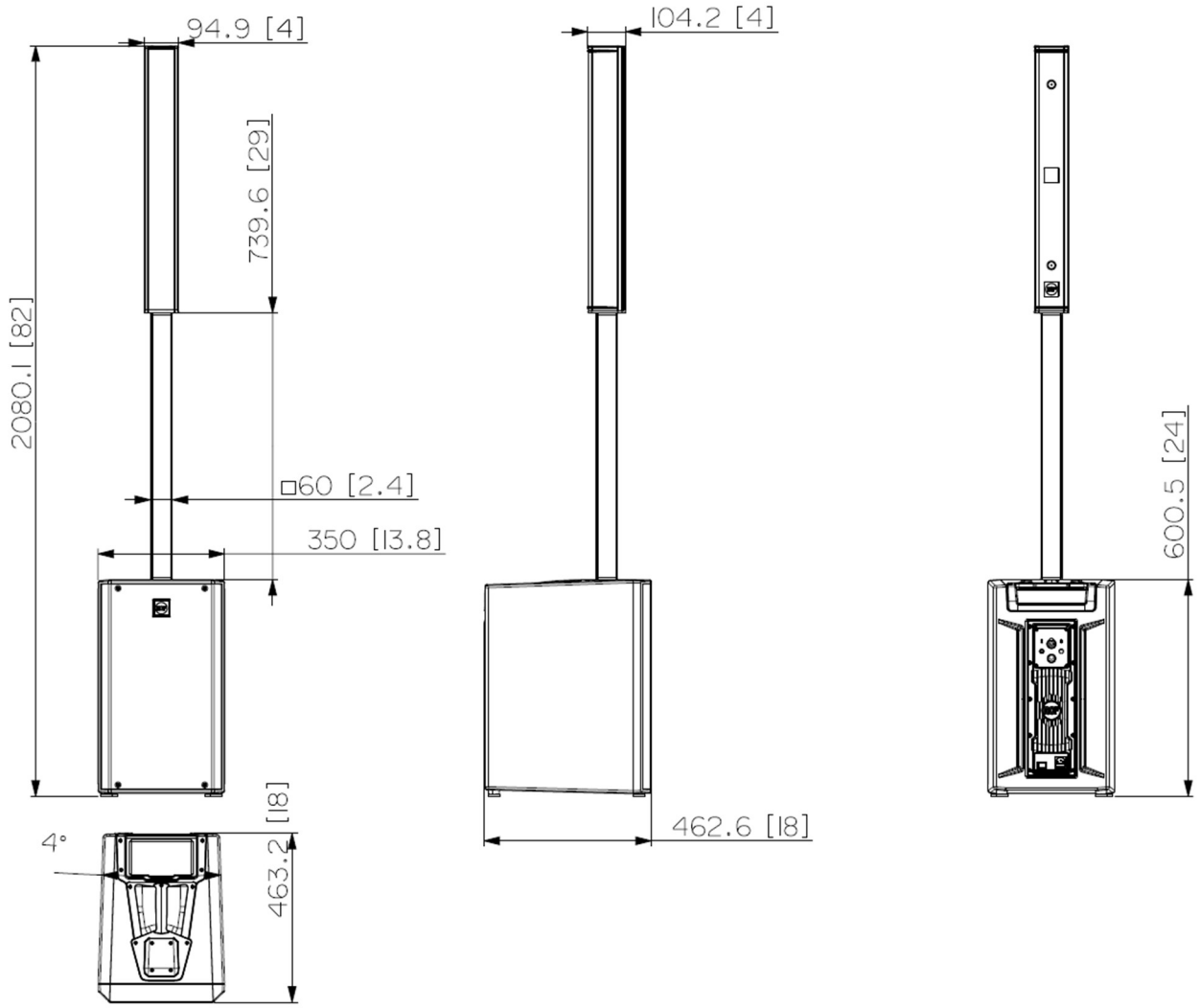
●寸法図